KLOVER®

ESTANQUEIDAD
Y AISLAMIENTO

Catalogo General. Cierres mecánicos estacionarios



ORIGINAL COMPONENTS

ORIGINAL COMPONENTS

Índice

ES-11 4
ES-12 5
ES-12S 6
ES-20I 7
ES-20M 8
ES-20U 9
ES-21 10
ES-24L 11
ES-24S 12
ES-25 13
ES-27 14
ES-31 15
ES-2100 16
ES-AG 17
ES-BC 18
ES-BD 19
ES-BO 20
ES-BP 21
ES-BS 22
ES-G4 23
ES-G606-G6 24
ES-G92-G9 25
ES-G13 26
ES-G16 27
ES-G24 28
ES-G46 29
ES-G60 30
ES-H 31
ES-J 32
ES-K 33
ES-PG 34
ES-PO 35

ES-11

Consulte disponibilidad de materiales.

Caras de fricción:
Acero, Ceramica, Grafito, C. Silicio, C. Tungsteno...

Juntas elastomero:
NBR, HNBR, CR, EPDM, VITON, FEP, PTFE...



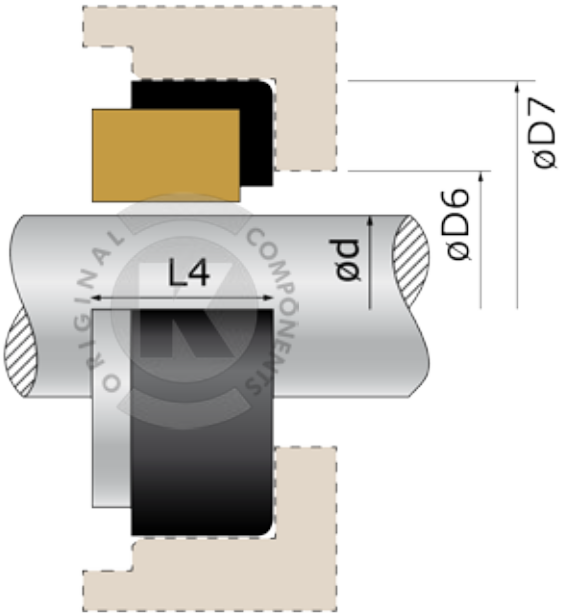

Inch Size (d)	Metric Size (d)	D6	D7	L4
0,375	9,5	15,88	22,23	7,95
0,5	12,7	19,05	25,4	7,95
0,625	15,8	23,8	31,75	10,31
0,75	19	26,97	34,93	10,31
0,875	22,2	30,15	38,1	10,31
1	25,4	33,32	41,28	11,1
1,125	28,5	36,5	44,45	11,1
1,25	31,7	39,7	47,63	11,1
1,375	34,9	42,85	50,8	11,1
1,5	38,1	46,05	53,98	11,1
1,625	41,2	50,8	60,33	12,7
1,75	44,4	53,97	63,5	12,7
1,875	47,6	57,15	69,85	12,7
2	50,8	60,33	69,85	12,7
2,125	53,9	60,33	76,2	14,27
2,25	57,1	61,9	79,83	14,27
2,375	60,3	65,1	82,55	14,27
2,5	63,5	68,25	85,73	14,27
2,625	66,6	71,42	85,73	15,88
2,75	69,8	74,6	88,9	15,88
2,875	73	77,77	95,25	15,88
3	76,2	80,95	98,43	15,88
3,125	79,3	84,12	101,6	19,84
3,25	82,5	87,3	104,78	19,84
3,375	85,7	90,47	107,95	19,84
3,5	88,9	93,65	111,13	19,84
3,625	92	96,82	114,3	19,84
3,75	95,2	100	117,48	19,84
3,875	98,4	103,17	120,65	19,84
4	101,6	106,35	123,83	19,84

Cierres mecánicos estacionarios compatibles aptos para ser incorporados a equipos certificados según norma ATEX, dentro de las categorías 2 y 3 del grupo II(2G/D), según la directiva 94/9/CE del parlamento Europeo y del consejo de 23 de Marzo de 1994.

KLOVER® ESTANQUEIDAD Y AISLAMIENTO

ES-12

Consulte disponibilidad de materiales.

Caras de fricción:
Acero, Ceramica, Grafito, C. Silicio, C. Tungsteno...

Juntas elastomero:
NBR, HNBR, CR, EPDM, VITON, FEP, PTFE...



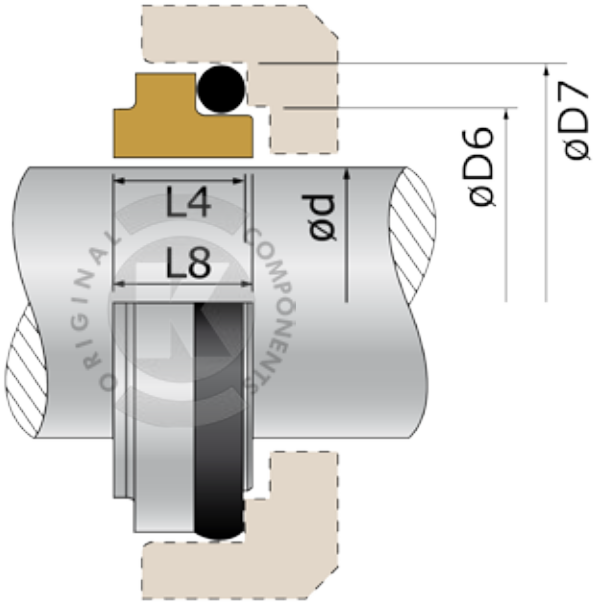

Metric Size (d)	D6	D7	L4	L8
10	14	18,1	5,5	7
11	16,5	20,6	5,5	7
12	16,5	20,6	5,5	7
13	19	23,1	6	7,5
14	19	23,1	6	7,5
15	21	26,9	7	9
16	21	26,9	7	9
17	21	26,9	7	9
18	25	30,9	8	9,5
19	25	30,9	8	9,5
20	25	30,9	8	9,5
21	30	35,4	8	9,5
22	30	35,4	8	9,5
23	30	35,4	8	9,5
24	30	35,4	8	9,5
25	33	38,2	8,5	9,5
26	33	38,2	8,5	9,5
28	38	43,3	9	11
29	38	43,3	9	11
30	38	43,3	9	11
32	38	43,3	9	11
33	45	53,5	11,5	13
34	45	53,5	11,5	13
35	45	53,5	11,5	13
36	45	53,5	11,5	13
38	52	60,5	11,5	13
40	52	60,5	11,5	13
42	52	60,5	11,5	13
43	52	60,5	11,5	13
44	57	65,5	11,5	13
45	57	65,5	11,5	13
48	57	65,5	11,5	13
50	64	72,5	11,5	13,5
55	64	72,5	11,5	13,5
60	72	79,3	11,5	13,5
65	77	84,5	11,5	13,5
70	82	89,5	11,5	13,5
75	87	94,5	11,5	13,5
80	92	99,5	11,5	13,5
85	98	105,5	13,5	15,5
90	105	111,5	13,5	15,5
95	110	116,5	13,5	15,5
100	114	119,5	13,5	15,5

Cierres mecánicos estacionarios compatibles aptos para ser incorporados a equipos certificados según norma ATEX, dentro de las categorías 2 y 3 del grupo II(2G/D), según la directiva 94/9/CE del parlamento Europeo y del consejo de 23 de Marzo de 1994.

KLOVER® ESTANQUEIDAD Y AISLAMIENTO

ES-12S

Consulte disponibilidad de materiales.

Caras de fricción:
Acero, Ceramica, Grafito, C. Silicio, C. Tungsteno...

Juntas elastomero:
NBR, HNBR, CR, EPDM, VITON, FEP, PTFE...



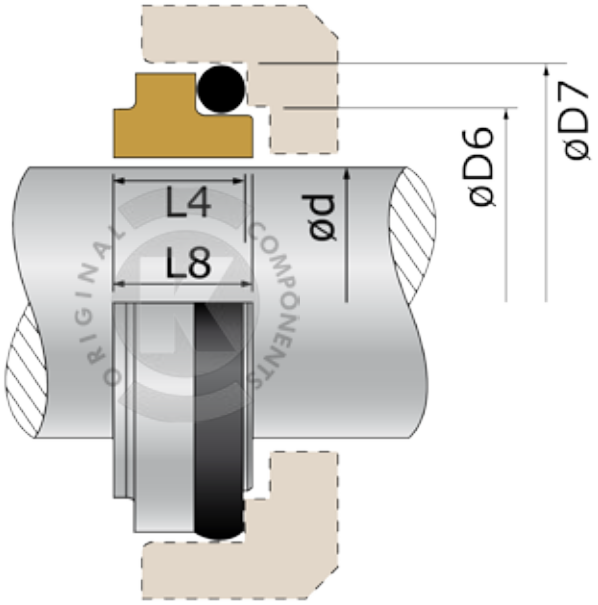

Metric Size (d)	D6	D7	L4	L8
10	17	21	7	8,5
12	19	23	7	8,5
14	21	25	7	8,5
16	23	27	7	8,5
18	27	33	10	12
20	29	35	10	12
22	31	37	10	12
24	33	39	10	12
25	34	40	10	12
28	37	43	10	12
30	39	45	10	12
32	42	48	10	11,5
33	42	48	10	11,5
35	44	50	10	11,5
38	49	56	13	15
40	51	58	13	15
43	54	61	13	15
45	56	63	13	14,5
48	59	66	13	14,5
50	62	70	14	15
53	65	73	14	16
55	67	75	14	16
58	70	78	14	16
60	72	80	14	16
63	75	83	14	16
65	77	85	14	16
68	81	90	16	18
70	83	92	16	18
75	88	97	18	18
80	95	105	18	20
85	100	110	18	20
90	105	115	18	20
95	110	120	18	20
100	115	125	18	20

Cierres mecánicos estacionarios compatibles aptos para ser incorporados a equipos certificados según norma ATEX, dentro de las categorías 2 y 3 del grupo II(2G/D), según la directiva 94/9/CE del parlamento Europeo y del consejo de 23 de Marzo de 1994.

KLOVER® ESTANQUEIDAD Y AISLAMIENTO

ES-201

Consulte disponibilidad de materiales.

Caras de fricción:
Acero, Ceramica, Grafito, C. Silicio, C. Tungsteno...

Juntas elastomero:
NBR, HNBR, CR, EPDM, VITON, FEP, PTFE...



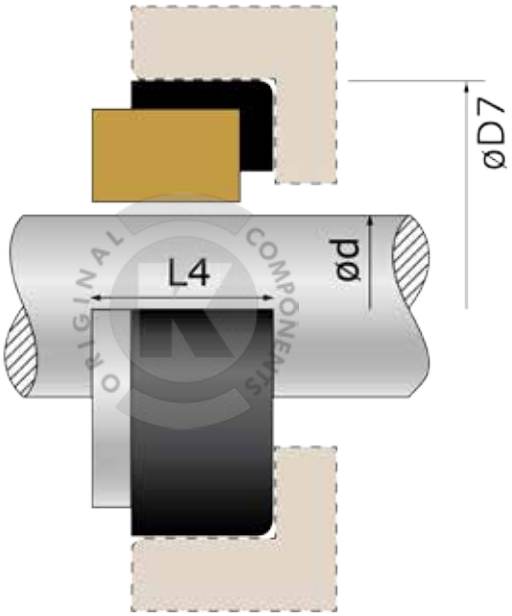

Inch Size (d)	Metric Size (d)	D7	L4
0,375	9,5	24,6	8,7
0,5	12,7	27,8	8,7
0,625	15,8	30,95	10,3
0,75	19	34,15	10,3
0,813	20,6	35,7	10,3
0,875	22,2	37,3	10,3
1	25,4	40,5	10,3
1,125	28,5	47,65	11,9
1,25	31,7	50,8	11,9
1,375	34,9	54	11,9
1,5	38,1	57,15	11,9
1,625	41,2	60,35	11,9
1,75	44,4	63,5	11,9
1,875	47,6	66,7	11,9
2	50,8	69,85	13,5
2,125	53,9	73,05	13,5
2,25	57,1	76,2	13,5
2,375	60,3	79,4	13,5
2,5	63,5	82,55	13,5
2,625	66,6	92,05	15,9
2,75	69,8	95,25	15,9
2,875	73	98,45	15,9
3	76,2	101,65	15,9
3,125	79,3	111,15	20
3,25	82,5	114,3	20
3,375	85,7	117,5	20
3,5	88,9	120,65	20
3,625	92	123,85	20
3,75	95,2	127	20
3,875	98,4	130,2	20
4	101,6	133,35	20

Cierres mecánicos estacionarios compatibles aptos para ser incorporados a equipos certificados según norma ATEX, dentro de las categorías 2 y 3 del grupo II(2G/D), según la directiva 94/9/CE del parlamento Europeo y del consejo de 23 de Marzo de 1994.

KLOVER® ESTANQUEIDAD Y AISLAMIENTO

ES-20M

Consulte disponibilidad de materiales.

Caras de fricción:
Acero, Ceramica, Grafito, C. Silicio, C. Tungsteno...

Juntas elastomero:
NBR, HNBR, CR, EPDM, VITON, FEP, PTFE...



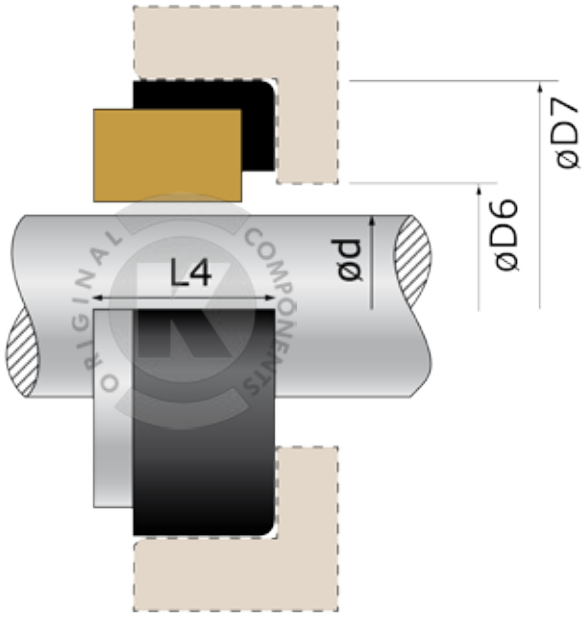

Metric Size (d)	D6	D7	L4
10	17	24,6	9
12	19	27,8	9
14	21	30,95	10,5
16	23	30,95	10,5
18	27	34,15	10,5
20	29	35,7	10,5
22	31	37,3	10,5
24	33	40,5	10,5
25	34	40,5	10,5
28	37	47,65	12
30	39	50,8	12
32	42	50,8	12
33	42	54	12
35	44	54	12
38	49	57,15	12
40	51	63,5	12
43	54	63,5	12
45	56	63,5	12
48	59	66,7	12
50	62	69,85	13,5
53	65	73,05	13,5
55	67	76,2	13,5
58	70	79,4	13,5
60	72	79,4	13,5
63	75	82,5	13,5
65	77	92,1	16
68	81	95,25	16
70	83	95,25	16
75	88	101,6	16
80	95	114,3	20
85	100	117,5	20
90	105	123,85	20
95	110	127	20
100	115	133,35	20

Cierres mecánicos estacionarios compatibles aptos para ser incorporados a equipos certificados según norma ATEX, dentro de las categorías 2 y 3 del grupo II(2G/D), según la directiva 94/9/CE del parlamento Europeo y del consejo de 23 de Marzo de 1994.

KLOVER® ESTANQUEIDAD Y AISLAMIENTO

ES-20U

Consulte disponibilidad de materiales.

Caras de fricción:
Acero, Ceramica, Grafito, C. Silicio, C. Tungsteno...

Juntas elastomero:
NBR, HNBR, CR, EPDM, VITON, FEP, PTFE...



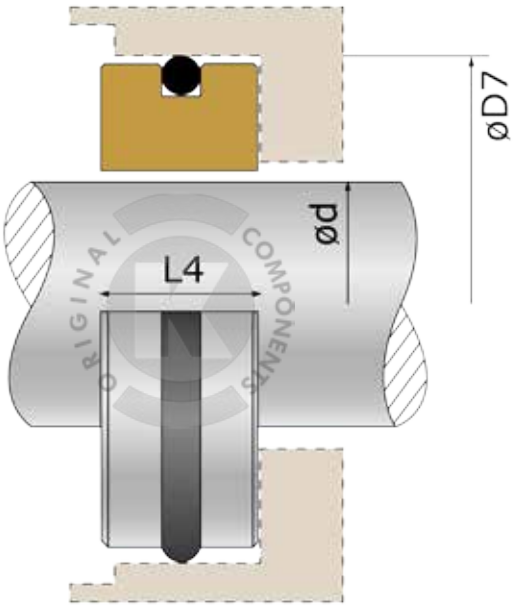

Inch Size (d)	Metric Size (d)	D7	L4
0,75	19	34,93	10,31
0,875	22,2	38,1	10,31
0,937	23,79	39,7	11,1
1	25,4	41,2	11,1
1,125	28,5	44,4	11,1
1,25	31,7	47,6	11,1
1,375	34,9	50,8	11,1
1,5	38,1	53,9	11,1
1,625	41,2	60,3	12,7
1,75	44,4	63,5	12,7
1,875	47,6	66,6	12,7
2	50,8	69,8	12,7
2,125	53,9	76,2	14,27
2,25	57,1	79,3	14,27
2,375	60,3	82,5	14,27
2,5	63,5	85,7	14,27
2,625	66,6	85,7	15,88
2,75	69,8	88,9	15,88
2,875	73	95,2	15,88
3	76,2	98,4	15,88
3,125	79,3	101,6	15,88
3,25	82,5	104,8	15,88
3,375	85,7	108	15,88
3,5	88,9	111,1	15,88
3,625	92	114,3	17,45
3,75	95,2	117,5	17,45
3,875	98,4	120,7	17,45
4	101,6	123,8	17,45

Cierres mecánicos estacionarios compatibles aptos para ser incorporados a equipos certificados según norma ATEX, dentro de las categorías 2 y 3 del grupo II(2G/D), según la directiva 94/9/CE del parlamento Europeo y del consejo de 23 de Marzo de 1994.

KLOVER® ESTANQUEIDAD Y AISLAMIENTO

ES-21

Consulte disponibilidad de materiales.

Caras de fricción:
Acero, Ceramica, Grafito, C. Silicio, C. Tungsteno...

Juntas elastomero:
NBR, HNBR, CR, EPDM, VITON, FEP, PTFE...



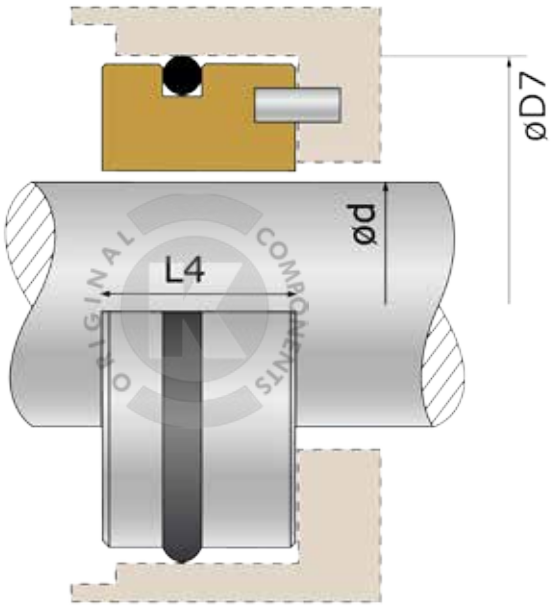

Inch Size (d)	Metric Size (d)	D7	L4	Inch Size (d)	Metric Size (d)	D7	L4
0,375	9,5	24,6	8,7	1,625	41,2	60,35	11,9
-	10	24,6	8,7	-	42	63,5	11,9
-	12	27,79	8,7	-	43	63,5	11,9
0,5	12,7	27,79	8,7	1,75	44,4	63,5	11,9
-	13	27,79	8,7	-	45	63,5	11,9
-	14	30,95	10,3	1,875	46,7	66,7	11,9
-	15	30,95	10,3	-	48	66,7	11,9
0,625	15,8	30,95	10,3	-	50	69,85	13,5
-	16	30,95	10,3	2	50,8	69,85	13,5
-	18	34,15	10,3	-	53	73,05	13,5
0,75	19	34,15	10,3	2,125	53,9	73,05	13,5
-	20	35,7	10,3	-	55	76,2	13,5
-	22	37,3	10,3	2,25	57,1	76,2	13,5
0,875	22,2	37,3	10,3	-	58	79,4	13,5
-	24	40,5	10,3	-	60	79,4	13,5
-	25	40,5	10,3	2,375	60,3	79,4	13,5
1	25,4	40,5	10,3	-	63	82,55	13,5
-	28	47,63	11,9	2,5	63,5	82,55	13,5
1,125	28,5	47,63	11,9	-	65	92,1	15,9
-	30	50,8	11,9	2,625	66,6	92,1	15,9
1,25	31,7	50,8	11,9	2,75	69,8	95,25	15,9
-	32	50,8	11,9	-	70	95,25	15,9
-	33	53,98	11,9	2,875	73	98,45	15,9
1,375	34,9	53,98	11,9	-	75	101,65	15,9
-	35	53,98	11,9	3	76,2	101,65	15,9
-	38	57,15	11,9	-	80	111,15	19,9
1,5	38,1	57,15	11,9	-	90	120,65	19,9
-	40	60,35	11,9	-	100	133,35	19,9

Cierres mecánicos estacionarios compatibles aptos para ser incorporados a equipos certificados según norma ATEX, dentro de las categorías 2 y 3 del grupo II(2G/D), según la directiva 94/9/CE del parlamento Europeo y del consejo de 23 de Marzo de 1994.

KLOVER® ESTANQUEIDAD Y AISLAMIENTO

ES-24L

Consulte disponibilidad de materiales.

Caras de fricción:
Acero, Ceramica, Grafito, C. Silicio, C. Tungsteno...

Juntas elastomero:
NBR, HNBR, CR, EPDM, VITON, FEP, PTFE...



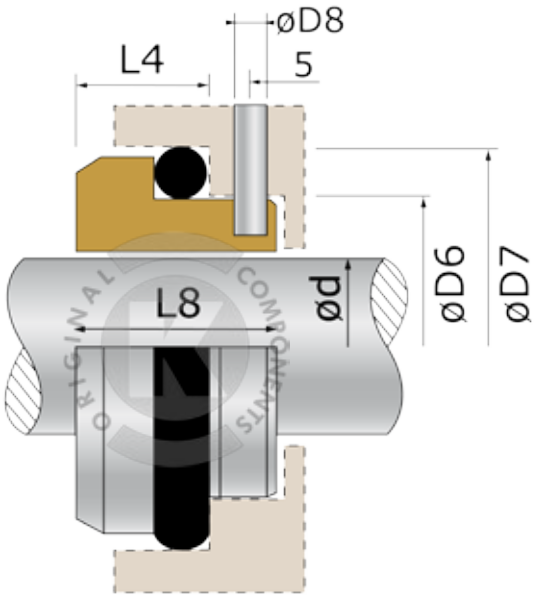

Metric Size (d)	D6	D7	D8	L4	L8
10	17	21	3	8,6	15
12	19	23	3	8,6	15
14	21	25	3	8,6	15
16	23	27	3	8,6	15
18	27	33	3	10	17
20	29	35	3	10	17
22	31	37	3	10	17
24	33	39	3	10	17
25	34	40	3	10	17
28	37	43	3	10	17
30	39	45	3	10	17
32	42	48	3	10	17
33	42	48	3	10	17
35	44	50	3	10	17
38	49	56	4	11	18
40	51	58	4	11	18
43	54	61	4	11	18
45	56	63	4	11	18
48	59	66	4	11	18
50	62	70	4	13	20
53	65	73	4	13	20
55	67	75	4	13	20
58	70	78	4	13	20
60	72	80	4	13	20
63	75	83	4	13	20
65	77	85	4	13	20
68	81	90	4	15,3	22
70	83	92	4	15,3	22
75	88	97	4	15,3	22
80	95	105	4	15,7	22,5
85	100	110	4	15,7	22,5
90	105	115	4	15,7	22,5
95	110	120	4	15,7	22,5
100	115	125	4	15,7	22,5

Cierres mecánicos estacionarios compatibles aptos para ser incorporados a equipos certificados según norma ATEX, dentro de las categorías 2 y 3 del grupo II(2G/D), según la directiva 94/9/CE del parlamento Europeo y del consejo de 23 de Marzo de 1994.

KLOVER® ESTANQUEIDAD Y AISLAMIENTO

ES-24S

Consulte disponibilidad de materiales.

Caras de fricción:
Acero, Ceramica, Grafito, C. Silicio, C. Tungsteno...

Juntas elastomero:
NBR, HNBR, CR, EPDM, VITON, FEP, PTFE...



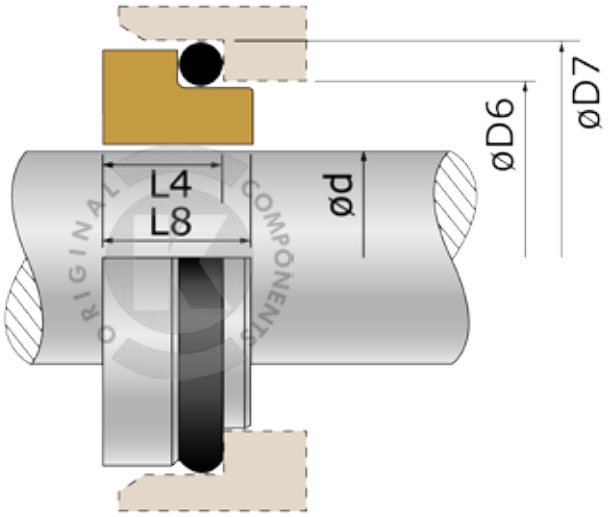

Metric Size (d)	D6	D7	L4	L8
10	17	21	8,6	10
12	19	23	8,6	10
14	21	25	8,6	10
16	23	27	8,6	10
18	27	33	10	11,5
20	29	35	10	11,5
22	31	37	10	11,5
24	33	39	10	11,5
25	34	40	10	11,5
28	37	43	10	11,5
30	39	45	10	11,5
32	42	48	10	11,5
33	42	48	10	11,5
35	44	50	10	11,5
38	49	56	11	12,5
40	51	58	11	12,5
43	54	61	11	12,5
45	56	63	11	12,5
48	59	66	11	12,5
50	62	70	13	14,5
53	65	73	13	14,5
55	67	75	13	14,5
58	70	78	13	14,5
60	72	80	13	14,5
63	75	83	13	14,5
65	77	85	13	14,5
68	81	90	15,3	16,5
70	83	92	15,3	16,5
75	88	97	15,3	16,5
80	95	105	15,7	17,5
85	100	110	15,7	17,5
90	105	115	15,7	17,5
95	110	120	15,7	17,5
100	115	125	15,7	17,5

Cierres mecánicos estacionarios compatibles aptos para ser incorporados a equipos certificados según norma ATEX, dentro de las categorías 2 y 3 del grupo II(2G/D), según la directiva 94/9/CE del parlamento Europeo y del consejo de 23 de Marzo de 1994.

KLOVER® ESTANQUEIDAD Y AISLAMIENTO

ES-25

Consulte disponibilidad de materiales.

Caras de fricción:
Acero, Ceramica, Grafito, C. Silicio, C. Tungsteno...

Juntas elastomero:
NBR, HNBR, CR, EPDM, VITON, FEP, PTFE...



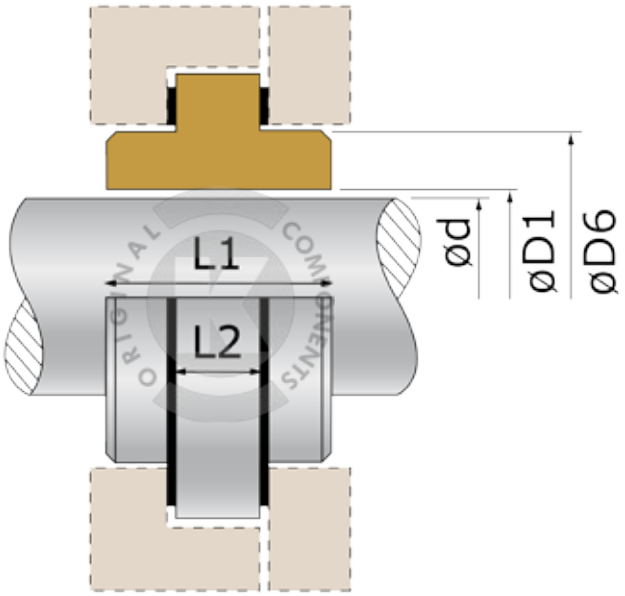

Inch Size (d)	Metric Size (d)	D1	D6	L1	L2	Gasket thick
0,5	12,7	13,7	29,05	17,4	7,9	0,8
0,625	15,8	16,8	33,04	17,4	7,9	0,8
0,75	19,1	20	36,21	17,4	7,9	0,8
-	20	21	36,9	17,4	7,9	0,8
0,875	22,2	23,2	39,9	17,4	7,9	0,8
-	25	26	41,9	17,4	7,9	0,8
1	25,4	26,4	42,56	17,4	7,9	0,8
1,125	28,6	29,6	45,74	26,9	11,1	1,6
-	30	31	48,69	26,9	11,1	1,6
1,25	31,7	32,7	50,5	26,9	11,1	1,6
1,375	34,9	36	53,68	26,9	11,1	1,6
1,5	38,1	39,1	56,85	26,9	11,1	1,6
1,625	41,2	42,2	63,2	26,9	11,1	1,6
1,75	44,4	45,4	66,38	26,9	11,1	1,6
1,875	46,7	49	69,55	26,9	11,1	1,6
-	50	51	71,9	26,9	11,1	1,6
2	50,8	51,8	72,73	26,9	11,1	1,6
2,125	53,9	54,9	79,08	33,3	14,3	1,6
2,25	57,1	58,1	82,25	33,3	14,3	1,6
2,375	60,3	61,3	85,43	33,3	14,3	1,6
2,5	63,5	64,5	88,6	33,3	14,3	1,6
2,625	66,6	67,6	91,78	33,3	14,3	1,6
2,75	69,8	71	94,9	33,3	14,3	1,6
2,875	73	74	98,13	33,3	14,3	1,6
3	76,2	77,2	99,71	33,3	14,3	1,6
3,125	79,4	80,4	102,89	33,3	14,3	1,6
3,5	88,9	89,9	114	34,3	14,3	1,6
3,75	95,3	96,3	120,35	34,3	14,3	1,6
4	101,9	102,6	126,7	34,3	14,3	1,6
4,125	105	106	139,9	36	16	1,6
4,5	114,3	115,3	139,4	34,3	14,3	1,6
5	139,7	140,7	177,5	36	16	1,6

Cierres mecánicos estacionarios compatibles aptos para ser incorporados a equipos certificados según norma ATEX, dentro de las categorías 2 y 3 del grupo II(2G/D), según la directiva 94/9/CE del parlamento Europeo y del consejo de 23 de Marzo de 1994.

KLOVER® ESTANQUEIDAD Y AISLAMIENTO

ES-27

Consulte disponibilidad de materiales.

Caras de fricción:
Acero, Ceramica, Grafito, C. Silicio, C. Tungsteno...

Juntas elastomero:
NBR, HNBR, CR, EPDM, VITON, FEP, PTFE...



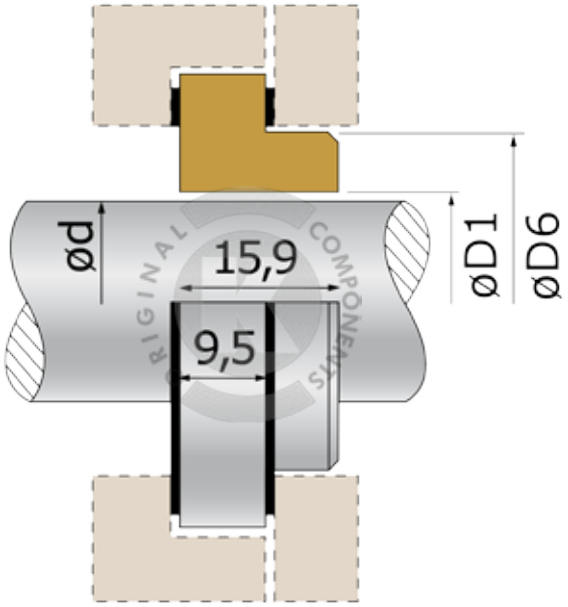

Inch Size (d)	Metric Size (d)	D1	D6	D7	Gasket thick
0,75	19,1	21,6	34,8	44,45	1,6
0,875	22,2	24,75	37,95	47,65	1,6
1	25,4	27,95	41,15	50,8	1,6
1,125	28,6	31,1	44,3	53,95	1,6
1,187	30,14	32,7	45,9	55,55	1,6
1,25	31,7	34,3	47,5	57,15	1,6
1,375	34,9	37,45	50,65	60,3	1,6
1,5	38,1	40,65	57	66,65	1,6
1,625	41,2	43,8	60,15	69,85	1,6
1,75	44,4	47	63,35	76,2	1,6
1,875	46,7	50,15	66,5	79,35	1,6
2	50,8	53,35	69,7	82,55	1,6
2,125	53,9	56,5	72,85	88,9	1,6
2,25	57,1	59,7	76,05	92,05	1,6
2,375	60,3	62,85	79,2	95,25	1,6
2,5	63,5	66	82,4	101,5	1,6
2,625	66,6	69,2	85,6	104,75	1,6
3	76,2	78	93,5	121	1,6

Cierres mecánicos estacionarios compatibles aptos para ser incorporados a equipos certificados según norma ATEX, dentro de las categorías 2 y 3 del grupo II(2G/D), según la directiva 94/9/CE del parlamento Europeo y del consejo de 23 de Marzo de 1994.

KLOVER® ESTANQUEIDAD Y AISLAMIENTO

ES-31

Consulte disponibilidad de materiales.

Caras de fricción:
Acero, Ceramica, Grafito, C. Silicio, C. Tungsteno...

Juntas elastomero:
NBR, HNBR, CR, EPDM, VITON, FEP, PTFE...



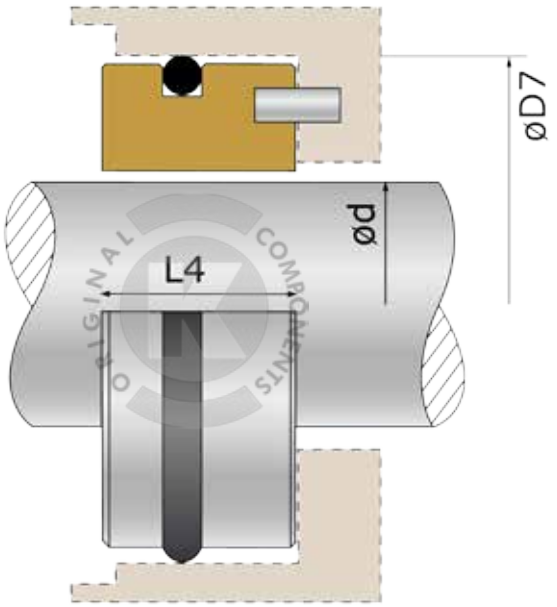

Inch Size (d)	Metric Size (d)	D7	L4	Inch Size (d)	Metric Size (d)	D7	L4
0,375	9,5	22,22	7,95	1,625	41,2	60,33	12,7
-	10	22,22	7,95	-	42	63,5	12,7
-	12	25,4	7,95	-	43	63,5	12,7
0,5	12,7	25,4	7,95	1,75	44,4	63,5	12,7
-	13	25,4	7,95	-	45	66,68	12,7
-	14	31,75	10,3	1,875	46,7	66,68	12,7
-	15	31,75	10,3	-	48	69,85	12,7
0,625	15,8	31,75	10,3	-	50	69,85	12,7
-	16	31,75	10,3	2	50,8	69,85	12,7
-	18	34,93	10,3	-	53	76,2	14,3
0,75	19	34,93	10,3	2,125	53,9	76,2	14,3
-	20	38,1	10,3	-	55	79,38	14,3
-	22	38,1	10,3	2,25	57,1	79,3	14,3
0,875	22,2	38,1	10,3	-	58	82,55	14,3
-	24	41,28	11,1	-	60	82,55	14,3
-	25	41,28	11,1	2,375	60,3	82,55	14,3
1	25,4	41,28	11,1	-	63	85,73	14,3
-	28	44,44	11,1	2,5	63,5	85,73	14,3
1,125	28,6	44,44	11,1	-	65	85,73	15,9
-	30	47,63	11,1	2,625	66,6	85,73	15,9
1,25	31,7	47,63	11,1	2,75	69,8	88,9	15,9
-	32	47,63	11,1	-	70	88,9	15,9
-	33	50,8	11,1	2,875	73	95,25	15,9
1,375	34,9	50,8	11,1	-	75	98,43	15,9
-	35	50,8	11,1	3	76,2	98,43	15,9
-	38	53,98	11,1	-	80	101,6	19,88
1,5	38,1	53,98	11,1	-	90	111,13	19,88
-	40	60,35	12,7	-	100	123,83	19,88

Cierres mecánicos estacionarios compatibles aptos para ser incorporados a equipos certificados según norma ATEX, dentro de las categorías 2 y 3 del grupo II(2G/D), según la directiva 94/9/CE del parlamento Europeo y del consejo de 23 de Marzo de 1994.

KLOVER® ESTANQUEIDAD Y AISLAMIENTO

ES-2100

Consulte disponibilidad de materiales.

Caras de fricción:
Acero, Ceramica, Grafito, C. Silicio, C. Tungsteno...

Juntas elastomero:
NBR, HNBR, CR, EPDM, VITON, FEP, PTFE...



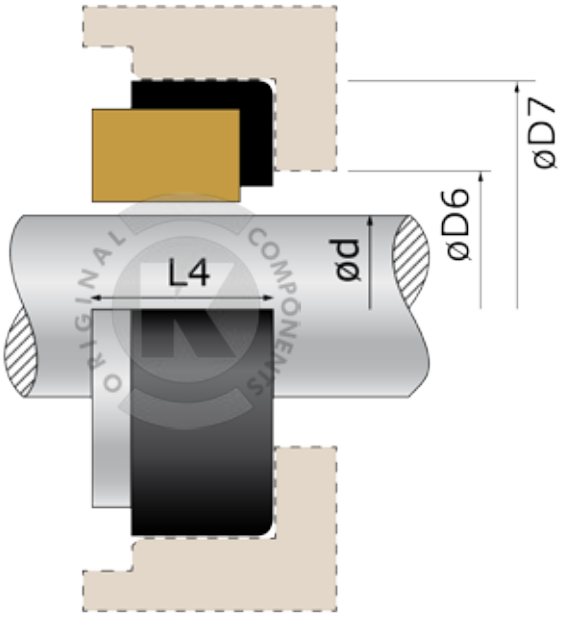

Metric Size (d)	D6	D7	L4
10	15	21	5
12	17	23	6
14	19	25	6
15	20	26	6
16	23	27	6
18	25	33	6
20	27	35	6
22	29	37	6
24	31	39	6
25	32	40	6
28	35	43	6
30	37	45	7
32	40	48	7
33	40	48	7
35	42	50	8
38	47	56	8
40	49	58	8
43	52	61	8
45	54	63	8
48	57	66	10
50	60	70	10
53	63	73	10
55	65	75	10
58	68	78	10
60	70	80	12
63	73	83	12
65	75	85	12
68	79	90	12
70	81	92	12
75	88	97	12
80	92	105	12,5
85	97	110	12,5
90	102	115	12,5
95	117	120	12,5
100	122	125	12,5

Cierres mecánicos estacionarios compatibles aptos para ser incorporados a equipos certificados según norma ATEX, dentro de las categorías 2 y 3 del grupo II(2G/D), según la directiva 94/9/CE del parlamento Europeo y del consejo de 23 de Marzo de 1994.

KLOVER® ESTANQUEIDAD Y AISLAMIENTO

ES-AG

Consulte disponibilidad de materiales.

Caras de fricción:
Acero, Ceramica, Grafito, C. Silicio, C. Tungsteno...

Juntas elastomero:
NBR, HNBR, CR, EPDM, VITON, FEP, PTFE...



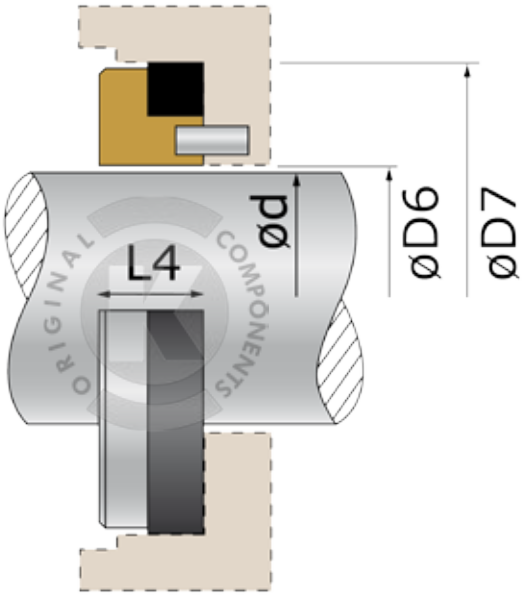

Inch Size (d)	Metric Size (d)	D6	D7	L4
0,25	6,3	7,1	19,05	7,9
0,375	9,5	10,2	22,23	7,9
0,5	12,7	13,4	25,4	7,9
0,625	15,8	16,6	31,75	10,3
0,75	19	19,7	34,93	10,3
0,875	22,2	22,9	38,1	10,3
1	25,4	26,1	41,28	11,1
1,125	28,5	29,3	44,45	11,1
1,25	31,7	32,4	47,63	11,1
1,375	34,9	35,6	50,8	11,1
1,5	38,1	38,9	53,98	11,1
1,625	41,2	42,4	60,33	12,7
1,75	44,4	45,5	63,5	12,7
1,875	47,6	48,7	66,68	12,7
2	50,8	51,9	69,85	12,7
2,125	53,9	55	76,2	14,3
2,25	57,1	58,2	79,38	14,3
2,375	60,3	61,4	82,55	14,3
2,5	63,5	64,6	85,73	14,3
2,625	66,6	67,7	85,73	15,9
2,75	69,8	70,9	88,9	15,9
2,875	73	74,1	95,25	15,9
3	76,2	77,3	98,43	19,8
3,125	79,3	80,5	101,6	19,8
3,25	82,5	83,6	104,78	19,8
3,375	85,7	86,8	107,95	19,8
3,5	88,9	90	111,13	19,8
3,625	92	93,1	114,3	19,8
3,75	95,2	96,3	117,48	19,8
3,875	98,4	99,5	120,65	19,8
4	101,6	102,7	123,83	19,8
4,125	104,7	106,3	130,18	19,8
4,25	107,9	109,5	133,35	19,8
4,375	111,1	112,7	136,53	19,8
4,5	114,3	115,9	139,7	19,8
4,625	117,4	119	142,88	19,8
4,75	120,6	122,2	146,05	19,8
4,875	123,8	125,4	149,23	19,8
5	127	128,6	152,4	19,8

Cierres mecánicos estacionarios compatibles aptos para ser incorporados a equipos certificados según norma ATEX, dentro de las categorías 2 y 3 del grupo II(2G/D), según la directiva 94/9/CE del parlamento Europeo y del consejo de 23 de Marzo de 1994.

KLOVER® ESTANQUEIDAD Y AISLAMIENTO

ES-BC

Consulte disponibilidad de materiales.

Caras de fricción:
Acero, Ceramica, Grafito, C. Silicio, C. Tungsteno...

Juntas elastomero:
NBR, HNBR, CR, EPDM, VITON, FEP, PTFE...



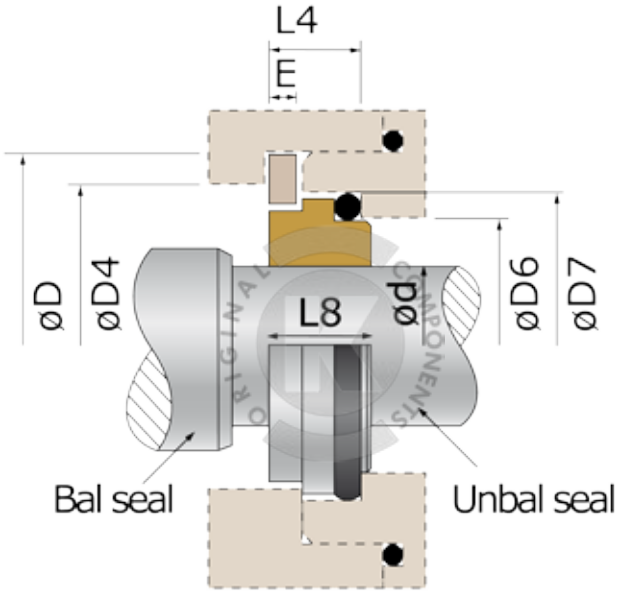

Size Metric (d)	D		D4		D6	D7	L4	L8	E
	Unbal	Bal	Unbal	Bal					
14	30	38	26	34	21	25	12	12,8	4
16	32	40	28	36	23	27	12	12,8	4
18	38	42	34	38	27	33	13,5	14,5	4
20	40	43	36	40	29	35	13,5	14,5	4
22	42	46	38	42	31	37	13,5	14,5	4
24	43	48	40	44	33	39	13,3	14,3	4
25	46	50	41	46	34	40	13	14	4
28	48	53	44	49	37	43	12,5	13,5	4
30	50	60	46	51	39	45	12	13	4
32	53	62	48	58	42	48	12	13	4
33	53	62	49	58	42	48	12	13	4
35	60	65	51	60	44	50	12	13	4
38	62	67	58	63	49	56	13	14	6
40	65	70	60	65	51	58	13	14	6
43	67	72	63	68	54	61	13	14	6
45	70	75	65	70	56	63	13	14	6
48	72	77	68	73	59	66	13	14	6
50	75	86	70	75	62	70	13,5	14,5	6
53	77	88	73	83	65	73	13,5	14,5	6
55	86	91	75	85	67	75	13,5	14,5	6
58	88	93	83	88	70	78	13,5	14,2	6
60	91	96	88	90	72	80	13,5	14,2	6
65	96	103	90	95	77	85	13,5	14,2	6
68	98	-	93	-	81	90	13,5	14,2	6
70	103	108	95	104	83	92	14,5	15,2	6
75	108	120	104	109	88	97	14,5	15,2	6
80	120	125	109	114	95	105	15	15,7	6
85	125	130	114	119	100	110	15	15,7	6
90	130	135	119	124	105	115	15	15,7	6
95	135	140	124	129	110	120	15	15,7	6
100	140	145	129	134	115	125	15	15,7	6

Cierres mecánicos estacionarios compatibles aptos para ser incorporados a equipos certificados según norma ATEX, dentro de las categorías 2 y 3 del grupo II(2G/D), según la directiva 94/9/CE del parlamento Europeo y del consejo de 23 de Marzo de 1994.

KLOVER® ESTANQUEIDAD Y AISLAMIENTO

ES-BD

Consulte disponibilidad de materiales.

Caras de fricción:
Acero, Ceramica, Grafito, C. Silicio, C. Tungsteno...

Juntas elastomero:
NBR, HNBR, CR, EPDM, VITON, FEP, PTFE...



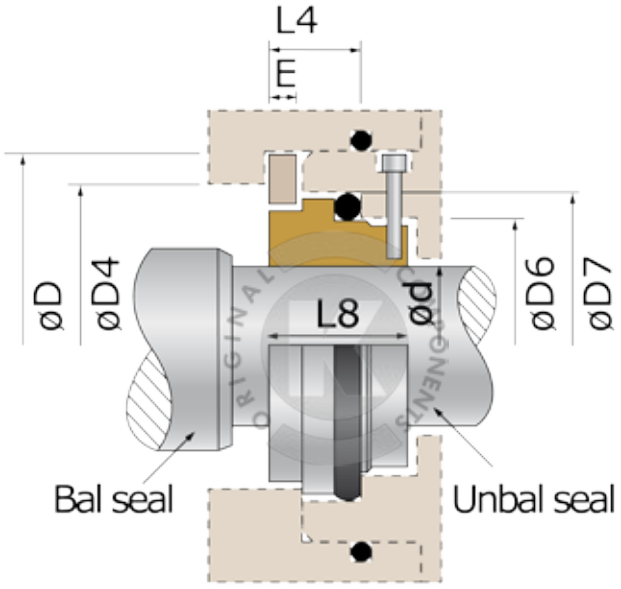

Metric size (d)	D		D4		D6	D7	L4	L8	E
	Unbal	Bal	Unbal	Bal					
14	30	38	26	34	21	25	12	18,5	4
16	32	40	28	36	23	27	12	18,5	4
18	38	42	34	38	27	33	13,5	20,5	4
20	40	43	36	40	29	35	13,5	20,5	4
22	42	46	38	42	31	37	13,5	20,5	4
24	43	48	40	44	33	39	13,3	20,3	4
25	46	50	41	46	34	40	13	20	4
28	48	53	44	49	37	43	12,5	19,5	4
30	50	60	46	51	39	45	12	19	4
32	53	62	48	58	42	48	12	19	4
33	53	62	49	58	42	48	12	19	4
35	60	65	51	60	44	50	12	19	4
38	62	67	58	63	49	56	13	20	6
40	65	70	60	65	51	58	13	20	6
43	67	72	63	68	54	61	13	20	6
45	70	75	65	70	56	63	13	20	6
48	72	77	68	73	59	66	13	20	6
50	75	86	70	75	62	70	13,5	20,5	6
53	77	88	73	83	65	73	13,5	20,5	6
55	86	91	75	85	67	75	13,5	20,5	6
58	88	93	83	88	70	78	13,5	20,5	6
60	91	96	88	90	72	80	13,5	20,5	6
65	96	103	90	95	77	85	13,5	20,5	6
68	98	-	93	-	81	90	13,5	20,5	6
70	103	108	95	104	83	92	14,5	21,5	6
75	108	120	104	109	88	97	14,5	21,5	6
80	120	125	109	114	95	105	15	22	6
85	125	130	114	119	100	110	15	22	6
90	130	135	119	124	105	115	15	22	6
95	135	140	124	129	110	120	15	22	6
100	140	145	129	134	115	125	15	22	6

Cierres mecánicos estacionarios compatibles aptos para ser incorporados a equipos certificados según norma ATEX, dentro de las categorías 2 y 3 del grupo II(2G/D), según la directiva 94/9/CE del parlamento Europeo y del consejo de 23 de Marzo de 1994.

KLOVER® ESTANQUEIDAD Y AISLAMIENTO

ES-BO

Consulte disponibilidad de materiales.

Caras de fricción:
Acero, Ceramica, Grafito, C. Silicio, C. Tungsteno...

Juntas elastomero:
NBR, HNBR, CR, EPDM, VITON, FEP, PTFE...



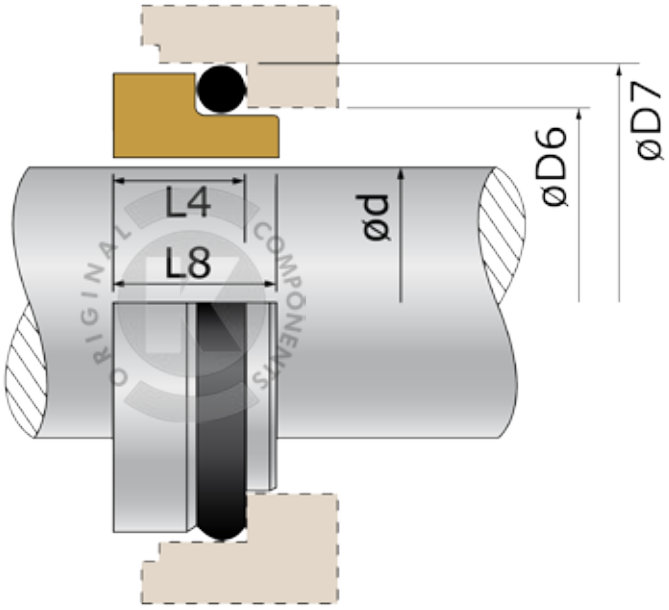

Metric Size (d)	D6	D7	L4	L8
14	21	25	12	12,8
16	23	27	12	12,8
18	27	33	13,5	14,5
20	29	35	13,5	14,5
22	31	37	13,5	14,5
24	33	39	13,3	14,3
25	34	40	13	14
28	37	43	12,5	13,5
30	39	45	12	13
32	42	48	12	13
33	42	48	12	13
35	44	50	12	13
38	49	56	13	14
40	51	58	13	14
43	54	61	13	14
45	56	63	13	14
48	59	66	13	14
50	62	70	13,5	14,5
53	65	73	13,5	14,5
55	67	75	13,5	14,5
58	70	78	13,5	14,2
60	72	80	13,5	14,2
63	75	83	13,5	14,2
65	77	85	13,5	14,2
68	81	90	13,5	14,2
70	83	92	14,5	15,2
75	88	97	14,5	15,2
80	95	105	15	15,7
85	100	110	15	15,7
90	105	115	15	15,7
95	110	120	15	15,7
100	115	125	15	15,7

Cierres mecánicos estacionarios compatibles aptos para ser incorporados a equipos certificados según norma ATEX, dentro de las categorías 2 y 3 del grupo II(2G/D), según la directiva 94/9/CE del parlamento Europeo y del consejo de 23 de Marzo de 1994.

KLOVER® ESTANQUEIDAD Y AISLAMIENTO

ES-BP

Consulte disponibilidad de materiales.

Caras de fricción:
Acero, Ceramica, Grafito, C. Silicio, C. Tungsteno...

Juntas elastomero:
NBR, HNBR, CR, EPDM, VITON, FEP, PTFE...



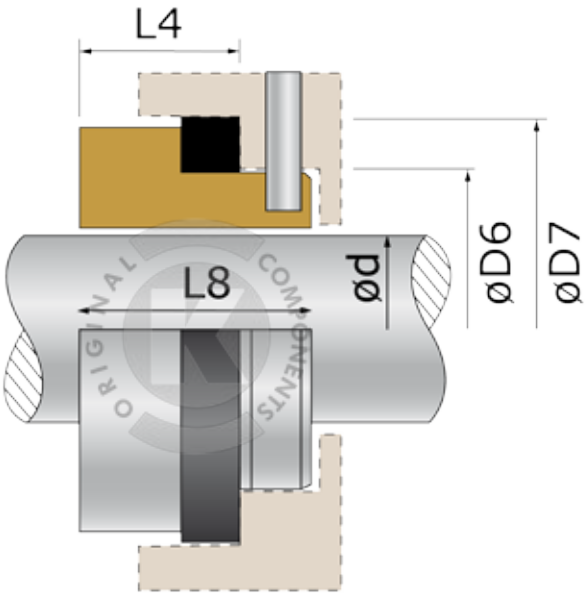

Metric Size (d)	D6	D7	L4	L8
14	21	25	12	18,5
16	23	27	12	18,5
18	27	33	13,5	20,5
20	29	35	13,5	20,5
22	31	37	13,5	20,5
24	33	39	13,3	20,3
25	34	40	13	20
28	37	43	12,5	19,5
30	39	45	12	19
32	42	48	12	19
33	42	48	12	19
35	44	50	12	19
38	49	56	13	20
40	51	58	13	20
43	54	61	13	20
45	56	63	13	20
48	59	66	13	20
50	62	70	13,5	20,5
53	65	73	13,5	20,5
55	67	75	13,5	20,5
58	70	78	13,5	20,5
60	72	80	13,5	20,5
63	75	83	13,5	20,5
65	77	85	13,5	20,5
68	81	90	13,5	20,5
70	83	92	14,5	21,5
75	88	97	14,5	21,5
80	95	105	15	22
85	100	110	15	22
90	105	115	15	22
95	110	120	15	22
100	115	125	15	22

Cierres mecánicos estacionarios compatibles aptos para ser incorporados a equipos certificados según norma ATEX, dentro de las categorías 2 y 3 del grupo II(2G/D), según la directiva 94/9/CE del parlamento Europeo y del consejo de 23 de Marzo de 1994.

KLOVER® ESTANQUEIDAD Y AISLAMIENTO

ES-BS

Consulte disponibilidad de materiales.

Caras de fricción:
Acero, Ceramica, Grafito, C. Silicio, C. Tungsteno...

Juntas elastomero:
NBR, HNBR, CR, EPDM, VITON, FEP, PTFE...



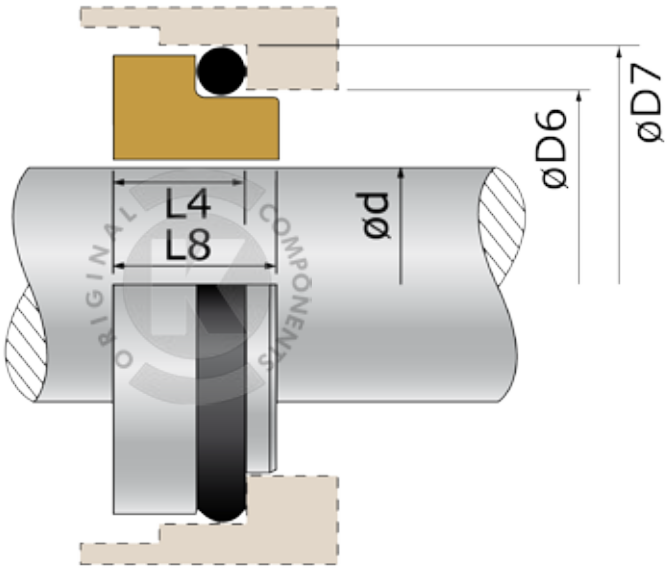

Metric Size (d)	D6	D7	L4	L8
12	19	23	6	6,8
14	21	25	6	6,8
16	23	27	6	6,8
18	27	33	6	7
20	29	35	6	7
22	31	37	6	7
24	33	39	6	7
25	34	40	6	7
28	37	43	6	7
30	39	45	7	8
32	42	48	7	8
33	42	48	7	8
35	44	50	8	9
38	49	56	8	9
40	51	58	8	9
43	54	61	8	9
45	56	63	8	9
48	59	66	10	11
50	62	70	10	11
53	65	73	10	11
55	67	75	10	11
58	70	78	10	11,7
60	72	80	12	12,7
63	75	83	12	12,7
65	77	85	12	12,7
68	81	90	12	12,7
70	83	92	12	12,7
75	88	97	12	12,7
80	95	105	12,5	13,2
85	100	110	12,5	13,2
90	105	115	12,5	13,2
95	110	120	12,5	13,2
100	115	125	12,5	13,2

Cierres mecánicos estacionarios compatibles aptos para ser incorporados a equipos certificados según norma ATEX, dentro de las categorías 2 y 3 del grupo II(2G/D), según la directiva 94/9/CE del parlamento Europeo y del consejo de 23 de Marzo de 1994.

KLOVER® ESTANQUEIDAD Y AISLAMIENTO

ES-G4

Consulte disponibilidad de materiales.

Caras de fricción:
Acero, Ceramica, Grafito, C. Silicio, C. Tungsteno...

Juntas elastomero:
NBR, HNBR, CR, EPDM, VITON, FEP, PTFE...



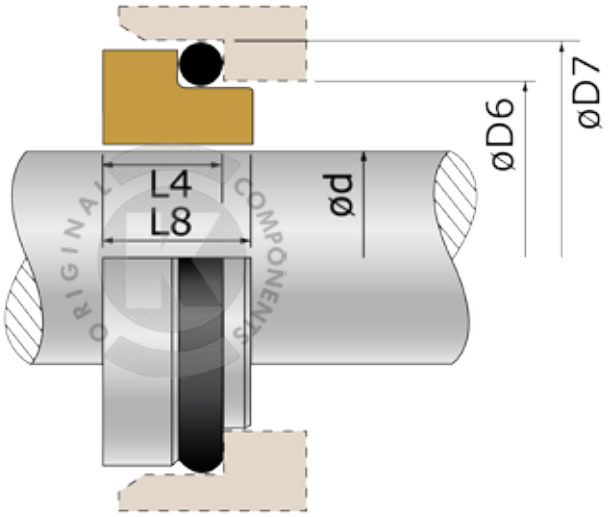

Metric Size (d)	D6	D7	L4	L8
10	15,5	19,2	6,6	7,5
12	17,5	21,6	5,6	6,5
14	20,5	24,6	5,6	6,5
15	20,5	24,6	6,6	7,5
16	22	28	7,5	8,5
18	24	30	8	9
20	29,5	35	7,5	8,5
22	29,5	35	7,5	8,5
24	32	38	7,5	8,5
25	32	38	7,5	8,5
26	34	40	8	9
28	36	42	9	10
30	39,2	45	10,5	11,5
32	42,2	48	10,5	11,5
33	44,2	50	11	12
35	46,2	52	11	12
38	49,2	55	10,3	11,3
40	52,2	58	10,8	11,8
42	53,3	62	12	13,2
43	53,3	62	12	13,2
45	55,3	64	11,6	12,8
48	59,7	68,4	11,6	12,8
50	60,8	69,3	11,6	12,8
53	63,8	72,3	12,3	13,5
55	66,5	75,4	13,3	14,5
58	69,5	78,4	13,3	14,5
60	71,5	80,4	13,3	14,5
63	74,5	83,4	13,3	14,2
65	76,5	85,4	13	14,2
68	82,7	91,5	13,7	14,9
70	83	92	13	14,2
75	90,2	99	14	15,2
80	95,2	104	15	16,2
85	100,2	109	14,8	16
90	105,2	114	14,8	16
95	111,6	120,3	15,8	17
100	114,5	123,3	15,8	17

Cierres mecánicos estacionarios compatibles aptos para ser incorporados a equipos certificados según norma ATEX, dentro de las categorías 2 y 3 del grupo II(2G/D), según la directiva 94/9/CE del parlamento Europeo y del consejo de 23 de Marzo de 1994.

KLOVER® ESTANQUEIDAD Y AISLAMIENTO

ES-G606-G6

Consulte disponibilidad de materiales.

Caras de fricción:
Acero, Ceramica, Grafito, C. Silicio, C. Tungsteno...

Juntas elastomero:
NBR, HNBR, CR, EPDM, VITON, FEP, PTFE...



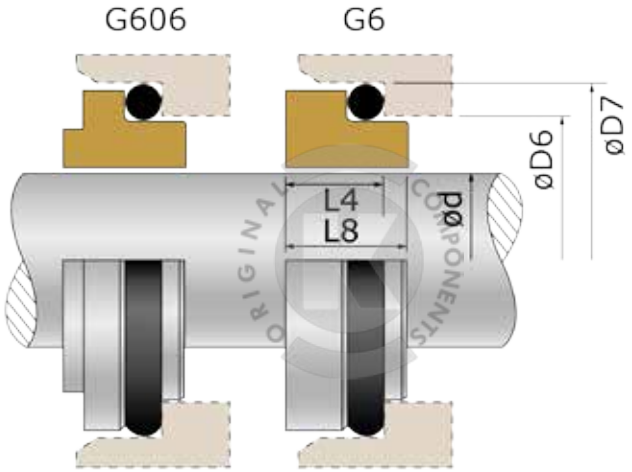

Metric Size (d)	D6	D7	L4	L8
10	17	21	6,6	7,5
12	19	23	6,6	7,5
14	21	25	6,6	7,5
16	23	27	6,6	7,5
18	27	33	7,5	8,5
20	29	35	7,5	8,5
22	31	37	7,5	8,5
24	33	39	7,5	8,5
25	34	40	7,5	8,5
28	37	43	7,5	8,5
30	39	45	7,5	8,5
32	42	48	7,5	8,5
33	42	48	7,5	8,5
35	44	50	7,5	8,5
38	49	56	9	10
40	51	58	9	10
43	54	61	9	10
45	56	63	9	10
48	59	66	9	10
50	62	70	9,5	10,5
53	65	73	11	12
55	67	75	11	12
58	70	78	11	12
60	72	80	11	12
63	75	83	11	12
65	77	85	11	12
68	81	90	11,3	12,5
70	83	92	11,3	12,5
75	88	97	11,3	12,5
80	95	105	12	13
85	100	110	14	15
90	105	115	14	15
95	110	120	14	15
100	115	125	14	15

Cierres mecánicos estacionarios compatibles aptos para ser incorporados a equipos certificados según norma ATEX, dentro de las categorías 2 y 3 del grupo II(2G/D), según la directiva 94/9/CE del parlamento Europeo y del consejo de 23 de Marzo de 1994.

KLOVER® ESTANQUEIDAD Y AISLAMIENTO

ES-G92-G9

Consulte disponibilidad de materiales.

Caras de fricción:
Acero, Ceramica, Grafito, C. Silicio, C. Tungsteno...

Juntas elastomero:
NBR, HNBR, CR, EPDM, VITON, FEP, PTFE...



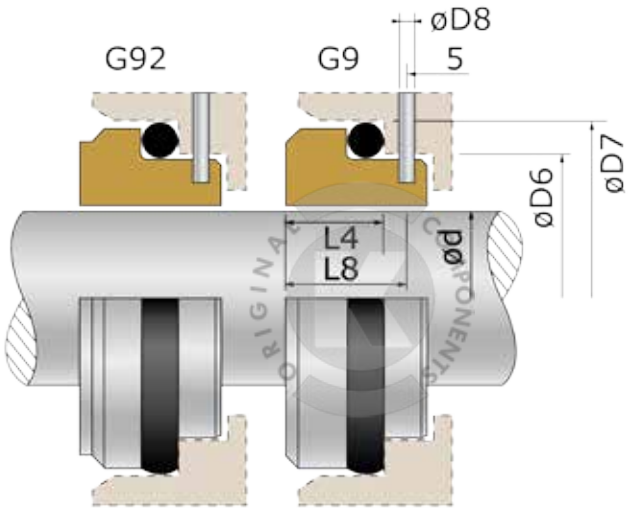

Metric Size (d)	D6	D7	D8	L4	L8
10	17	21	3	10	17,5
12	19	23	3	10	17,5
14	21	25	3	10	17,5
16	23	27	3	10	17,5
18	27	33	3	11,5	19,5
20	29	35	3	11,5	19,5
22	31	37	3	11,5	19,5
24	33	39	3	11,5	19,5
25	34	40	3	11,5	19,5
28	37	43	3	11,5	19,5
30	39	45	3	11,5	19,5
32	42	48	3	11,5	19,5
33	42	48	3	11,5	19,5
35	44	50	3	11,5	19,5
38	49	56	4	14	22
40	51	58	4	14	22
43	54	61	4	14	22
45	56	63	4	14	22
48	59	68	4	14	22
50	62	70	4	15	23
53	65	73	4	15	23
55	67	75	4	15	23
58	70	78	4	15	23
60	72	80	4	15	23
63	75	83	4	15	23
65	77	85	4	15	23
68	81	90	4	18	26
70	83	92	4	18	26
75	88	97	4	18	26
80	95	105	4	18	26,2
85	100	110	4	18	26,2
90	105	115	4	18	26,2
95	110	120	4	17,2	25,2
100	115	125	4	17,2	25,2

Cierres mecánicos estacionarios compatibles aptos para ser incorporados a equipos certificados según norma ATEX, dentro de las categorías 2 y 3 del grupo II(2G/D), según la directiva 94/9/CE del parlamento Europeo y del consejo de 23 de Marzo de 1994.

KLOVER® ESTANQUEIDAD Y AISLAMIENTO

ES-G13

Consulte disponibilidad de materiales.

Caras de fricción:
Acero, Ceramica, Grafito, C. Silicio, C. Tungsteno...

Juntas elastomero:
NBR, HNBR, CR, EPDM, VITON, FEP, PTFE...



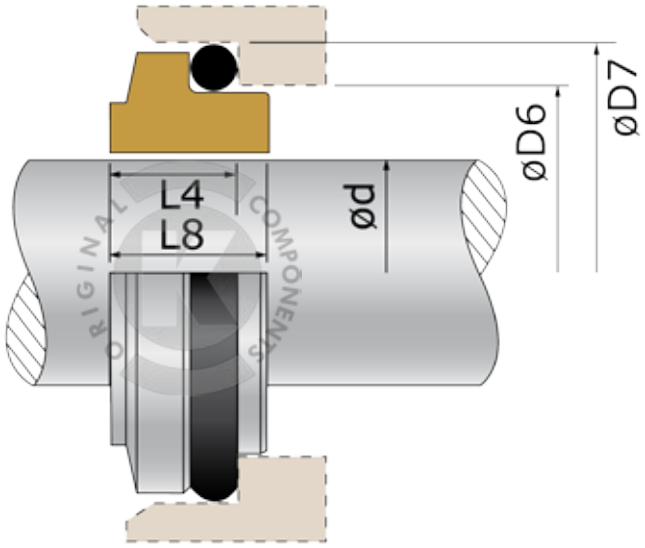

Metric Size (d)	D6	D7	L4	L8
10	15,5	19,2	7,1	9
12	17,5	21,6	7,6	10
14	20,5	24,6	7,6	10
15	20,5	24,6	8,6	11
16	22	28	9	11,5
18	24	30	10	12,5
20	29,5	35	9,5	12,5
22	29,5	35	9,5	12,5
24	32	38	9,5	12,5
25	32	38	9,5	12,5
26	34	40	10	13
28	36	42	11	14
30	39,2	45	11	14
32	42,2	48	11	14
33	44,2	50	11,5	14,5
35	46,2	52	11,5	14,5
38	49,2	55	11,5	14,5
40	52,2	58	11,5	14,5
42	53,3	62	14,3	17
43	53,3	62	14,3	17
45	55,3	64	14,3	17
48	59,7	68,4	14,3	17
50	60,8	69,3	14,3	17
53	63,8	72,3	14,3	17
55	66,5	75,4	15,3	18
58	69,5	78,4	15,3	18
60	71,5	80,4	15,3	18
63	74,5	83,4	15,3	18
65	76,5	85,4	15,3	18
68	82,7	91,5	16	19
70	83	92	15,3	18
75	90,2	99	15,3	18
80	95,2	104	16,3	19
85	100,2	109	16,3	19
90	105,2	114	16,3	19
95	111,6	120,3	17,3	20
100	114,5	123,3	17,3	20

Cierres mecánicos estacionarios compatibles aptos para ser incorporados a equipos certificados según norma ATEX, dentro de las categorías 2 y 3 del grupo II(2G/D), según la directiva 94/9/CE del parlamento Europeo y del consejo de 23 de Marzo de 1994.

KLOVER® ESTANQUEIDAD Y AISLAMIENTO

ES-G16

Consulte disponibilidad de materiales.

Caras de fricción:
Acero, Ceramica, Grafito, C. Silicio, C. Tungsteno...

Juntas elastomero:
NBR, HNBR, CR, EPDM, VITON, FEP, PTFE...



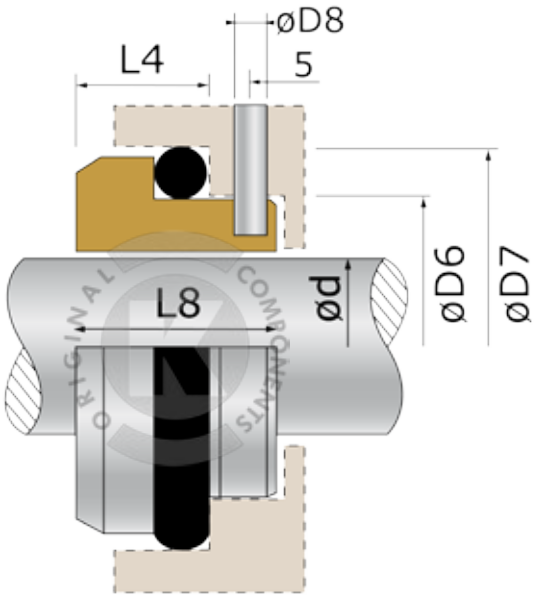

Metric Size (d)	D6	D7	D8	L4	L8
18	27	33	3	7	15
20	29	35	3	7	15
22	31	37	3	7	15
24	33	39	3	7	15
25	34	40	3	7	15
28	37	43	3	7	15
30	39	45	3	7	15
32	42	48	3	7	15
33	42	48	3	7	15
35	44	50	3	7	15
38	49	56	4	8	16
40	51	58	4	8	16
43	54	61	4	8	16
45	56	63	4	8	16
48	59	66	4	8	16
50	62	70	4	9,5	17
53	65	73	4	9,5	17
55	67	75	4	9,5	17
58	70	78	4	10,5	18
60	72	80	4	10,5	18
63	75	83	4	10,5	18
65	77	85	4	10,5	18
68	81	90	4	11	18
70	83	92	4	11,5	19
75	88	97	4	11,5	19
80	95	105	4	11,5	19
85	100	110	4	11,5	19
90	105	115	4	13	20,5
95	110	120	4	13	20,5
100	115	125	4	13	20,5

Cierres mecánicos estacionarios compatibles aptos para ser incorporados a equipos certificados según norma ATEX, dentro de las categorías 2 y 3 del grupo II(2G/D), según la directiva 94/9/CE del parlamento Europeo y del consejo de 23 de Marzo de 1994.

KLOVER® ESTANQUEIDAD Y AISLAMIENTO

ES-G24

Consulte disponibilidad de materiales.

Caras de fricción:
Acero, Ceramica, Grafito, C. Silicio, C. Tungsteno...

Juntas elastomero:
NBR, HNBR, CR, EPDM, VITON, FEP, PTFE...



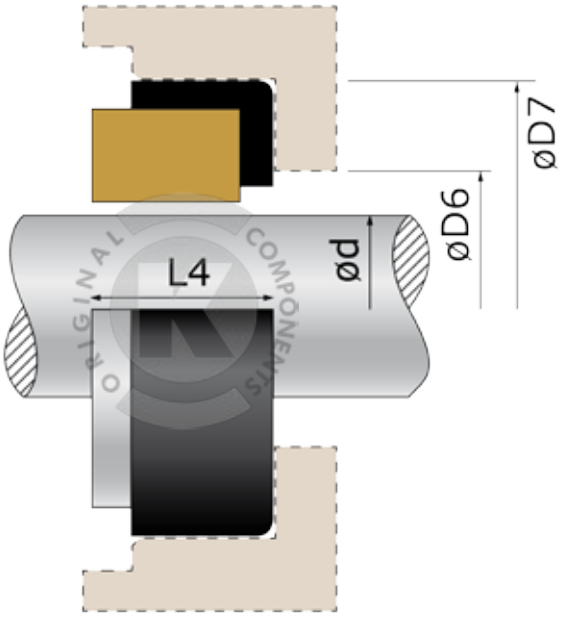

Metric Size (d)	D6	D7	L4
10	17	21	8,6
12	19	23	8,6
14	21	25	8,6
16	23	27	10
18	27	33	10
20	29	35	10
22	31	37	10
24	33	39	10
25	34	40	10
28	37	43	10
30	39	45	10
32	42	48	10
33	42	48	10
35	44	50	10
38	49	56	11
40	51	58	11
43	54	61	11
45	56	63	11
48	59	66	11
50	62	70	13
53	65	73	13
55	67	75	13
58	70	78	13
60	72	80	13
63	75	83	13
65	77	85	13
68	81	90	13
70	83	92	15,3
75	88	97	15,3
80	95	105	15,3
85	100	110	15,7
90	105	115	15,7
95	110	120	15,7
100	115	125	15,7

Cierres mecánicos estacionarios compatibles aptos para ser incorporados a equipos certificados según norma ATEX, dentro de las categorías 2 y 3 del grupo II(2G/D), según la directiva 94/9/CE del parlamento Europeo y del consejo de 23 de Marzo de 1994.

KLOVER® ESTANQUEIDAD Y AISLAMIENTO

ES-G46

Consulte disponibilidad de materiales.

Caras de fricción:
Acero, Ceramica, Grafito, C. Silicio, C. Tungsteno...

Juntas elastomero:
NBR, HNBR, CR, EPDM, VITON, FEP, PTFE...



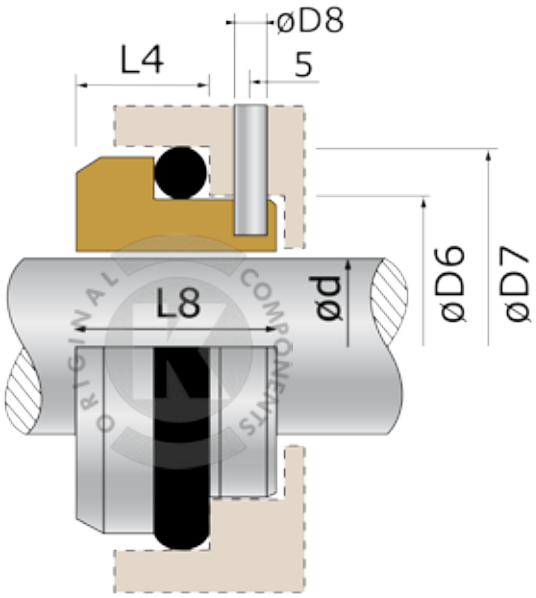

Metric Size (d)	D6	D7	D8	L4	L8
18	27	33	3	9	17
20	29	35	3	9	17
22	31	37	3	9	17
24	33	39	3	9	17
25	34	40	3	9	17
28	37	43	3	9,5	17,5
30	39	45	3	9,5	17,5
32	42	48	3	9,5	17,5
33	42	48	3	9,5	17,5
35	44	50	3	9,5	17,5
38	49	56	4	10,5	18,5
40	51	58	4	10,5	18,5
43	54	61	4	10,5	18,5
45	56	63	4	10,5	18,5
48	59	66	4	10,5	18,5
50	62	70	4	12	19,5
53	65	73	4	12	19,5
55	67	75	4	12	19,5
58	70	78	4	13	20,5
60	72	80	4	13	20,5
63	75	83	4	13	20,5
65	77	85	4	13	20,5
68	81	90	4	13,5	21
70	83	92	4	14	21,5
75	88	97	4	14	21,5
80	95	105	4	14	21,5
85	100	110	4	14	21,5
90	105	115	4	15,5	23
95	110	120	4	15,5	23
100	115	125	4	15,5	23

Cierres mecánicos estacionarios compatibles aptos para ser incorporados a equipos certificados según norma ATEX, dentro de las categorías 2 y 3 del grupo II(2G/D), según la directiva 94/9/CE del parlamento Europeo y del consejo de 23 de Marzo de 1994.

KLOVER® ESTANQUEIDAD Y AISLAMIENTO

ES-G60

Consulte disponibilidad de materiales.

Caras de fricción:
Acero, Ceramica, Grafito, C. Silicio, C. Tungsteno...

Juntas elastomero:
NBR, HNBR, CR, EPDM, VITON, FEP, PTFE...



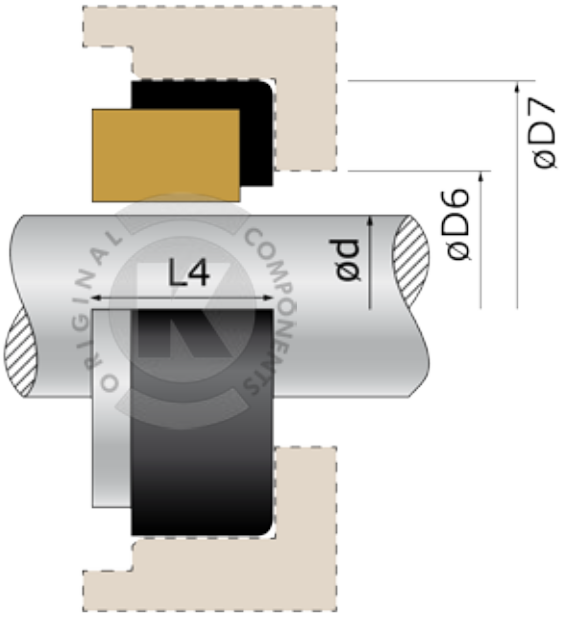

Metric Size (d)	D6	D7	L4
10	17	21	6,6
12	19	23	6,6
14	21	25	6,6
16	23	27	6,6
18	27	33	7,5
20	29	35	7,5
22	31	37	7,5
24	33	39	7,5
25	34	40	7,5
28	37	43	7,5
30	39	45	7,5
32	42	48	7,5
33	42	48	7,5
35	44	50	7,5
38	49	56	9
40	51	58	9
43	54	61	9
45	56	63	9
48	59	66	9
50	62	70	9,5
53	65	73	11
55	67	75	11
58	70	78	11
60	72	80	11
63	75	83	11
65	77	85	11
68	81	90	11,3
70	83	92	11,3
75	88	97	11,3
80	95	105	12
85	100	110	14
90	105	115	14
95	110	120	14
100	115	125	14

Cierres mecánicos estacionarios compatibles aptos para ser incorporados a equipos certificados según norma ATEX, dentro de las categorías 2 y 3 del grupo II(2G/D), según la directiva 94/9/CE del parlamento Europeo y del consejo de 23 de Marzo de 1994.

KLOVER® ESTANQUEIDAD Y AISLAMIENTO

ES-H

Consulte disponibilidad de materiales.

Caras de fricción:
Acero, Ceramica, Grafito, C. Silicio, C. Tungsteno...

Juntas elastomero:
NBR, HNBR, CR, EPDM, VITON, FEP, PTFE...



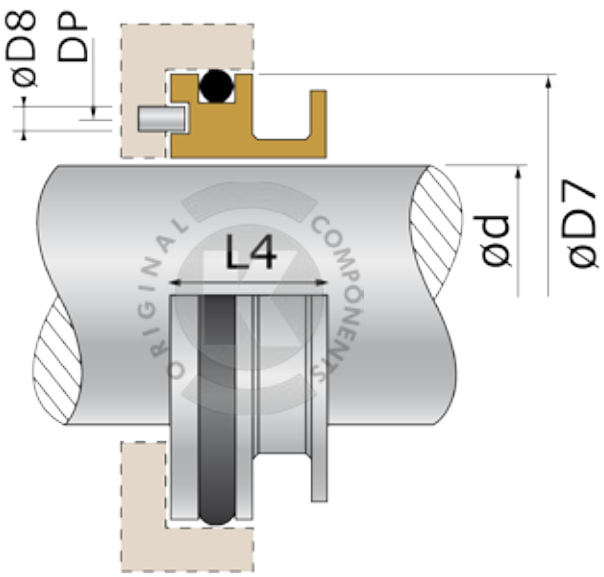

Inch Size (d)	Metric Size (d)	D7	D8	L4	DP
0,75	19	34,1	3	20,6	26,0
1,125	28,6	47,6	3,5	23,9	38,1
1,25	31,7	50,8	3,5	23,9	41,2
1,375	34,9	53,9	3,5	23,9	44,4
1,5	38,1	57,1	3,5	23,9	47,6
1,625	41,2	60,3	3,5	23,9	50,8
1,75	44,4	63,5	3,5	23,9	53,9
2	50,8	69,8	3,5	27	60,3
2,125	53,9	73	3,5	27	63,5
2,625	66,6	92,1	4,5	31,9	79,4

Cierres mecánicos estacionarios compatibles aptos para ser incorporados a equipos certificados según norma ATEX, dentro de las categorías 2 y 3 del grupo II(2G/D), según la directiva 94/9/CE del parlamento Europeo y del consejo de 23 de Marzo de 1994.

KLOVER® ESTANQUEIDAD Y AISLAMIENTO

ES-J

Consulte disponibilidad de materiales.

Caras de fricción:
Acero, Ceramica, Grafito, C. Silicio, C. Tungsteno...

Juntas elastomero:
NBR, HNBR, CR, EPDM, VITON, FEP, PTFE...



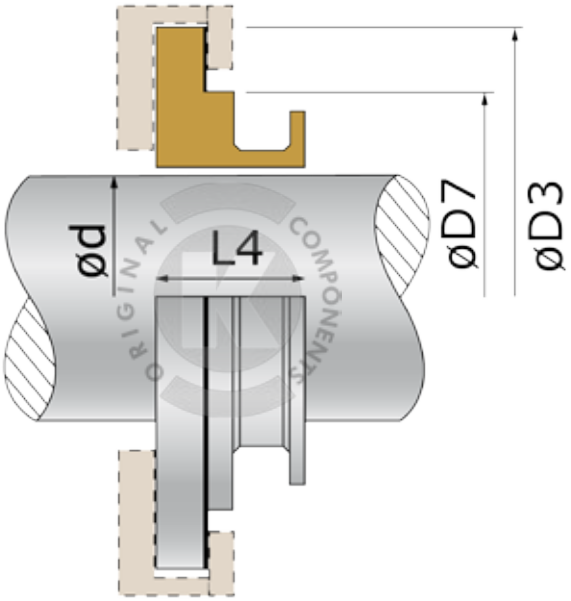

Inch Size (d)	Metric Size (d)	D3	D7	L4
2,125	53,9	95,3	79,5	27
2,625	66,6	107,9	91,8	32,5
3,374	85,7	127	111	36,5

Cierres mecánicos estacionarios compatibles aptos para ser incorporados a equipos certificados según norma ATEX, dentro de las categorías 2 y 3 del grupo II(2G/D), según la directiva 94/9/CE del parlamento Europeo y del consejo de 23 de Marzo de 1994.

KLOVER® ESTANQUEIDAD Y AISLAMIENTO

ES-K

Consulte disponibilidad de materiales.

Caras de fricción:
Acero, Ceramica, Grafito, C. Silicio, C. Tungsteno...

Juntas elastomero:
NBR, HNBR, CR, EPDM, VITON, FEP, PTFE...



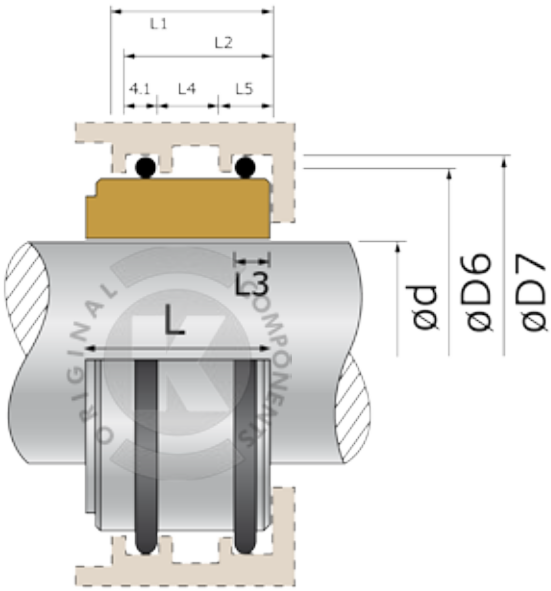

M. Size (d)	D6	D7	L	L1	L3	L4	L5	L2
14	-	-	-	-	8	9	6.6	22.6
16	-	-	-	-	8	9	6.6	22.6
18	-	-	-	-	8	9	6.6	22.6
20	-	-	-	-	8	9	6.6	22.6
22	-	-	-	-	8	9	6.6	22.6
24	-	-	-	-	8	9	6.6	24.6
25	-	-	-	-	8	9	6.6	24.6
28	44.65	50.57	24	24	8	9	6.6	24.6
30	47.83	53.75	24.5	24	8	9	6.6	24.6
32	47.83	53.75	24.5	24	8	9	6.6	24.6
33	47.83	53.75	24.5	24	8	9	6.6	24.6
35	51	56.92	24.5	24	8	9	6.6	24.6
38	54.18	60.1	26	24	8	9	6.6	24.6
40	60.53	66.45	26	24	8	9	6.6	24.6
43	63.7	69.62	26	24	8	9	6.6	24.6
45	63.7	69.62	26	24	8	9	6.6	24.6
48	66.88	72.8	26	24	8	9	6.6	24.6
50	70.05	75.97	26	24	8	9	6.6	24.6
53	76.4	82.32	26	24	8	9	6.6	24.6
55	76.4	82.32	28.5	26	8	11	6.6	24.6
58	79.58	85.5	28.5	26	8	11	6.6	24.6
60	82.75	88.67	28.5	26	8	11	6.6	24.6
63	85.93	91.85	28.5	26	8	11	6.6	24.6
65	85.93	91.85	28.5	26	8	11	6.6	24.6
70	89.1	95.02	30.5	26	8	11	6.6	24.6
75	98.63	104.55	30.5	26	8	11	6.6	24.6
80	101.8	107.72	30.2	26	8	11	6.6	24.6
85	108.15	114.07	30.2	26	8	11	6.6	24.6
90	114.5	120.42	30.2	26	8	11	6.6	24.6
95	117.68	123.6	29.2	26	8	11	6.6	24.6
100	124.03	129.95	29.2	26	8	11	6.6	24.6
105	128.98	134.9	29.2	26	8	11	6.6	24.6
110	135.3	141.2	32.5	30	8	11	6.6	24.6
115	140.3	146.2	32.5	30	8	11	6.6	24.6
120	145.3	151.2	32.5	30	8	11	6.6	24.6
125	150.3	156.2	32.5	30	8	11	6.6	24.6
130	155.3	161.2	32.5	30	8	11	6.6	24.6
135	160.3	166.2	32.5	30	8	11	6.6	24.6
140	165.3	171.2	32.5	30	8	11	6.6	24.6
145	172.3	178.2	34.5	32	8	11	6.6	24.6
150	177.3	183.2	34.5	32	8	11	6.6	24.6
155	182.3	188.2	34.5	32	8	11	6.6	24.6
160	187.3	193.2	34.5	32	8	11	6.6	24.6
165	192.3	198.2	34.5	32	8	11	6.6	24.6
170	197.3	203.2	37	34.5	8	11	6.6	24.6
175	202.3	208.2	37	34.5	8	11	6.6	24.6
180	207.3	213.2	37	34.5	8	11	6.6	24.6
185	212.3	218.2	37	34.5	8	11	6.6	24.6
190	217.3	223.2	37	34.5	8	11	6.6	24.6
195	225.3	231.2	37	34.5	8	11	6.6	24.6
200	230.3	236.2	37	34.5	8	11	6.6	24.6

Cierres mecánicos estacionarios compatibles aptos para ser incorporados a equipos certificados según norma ATEX, dentro de las categorías 2 y 3 del grupo II(2G/D), según la directiva 94/9/CE del parlamento Europeo y del consejo de 23 de Marzo de 1994.

KLOVER® ESTANQUEIDAD Y AISLAMIENTO

ES-PG

Consulte disponibilidad de materiales.

Caras de fricción:
Acero, Ceramica, Grafito, C. Silicio, C. Tungsteno...

Juntas elastomero:
NBR, HNBR, CR, EPDM, VITON, FEP, PTFE...



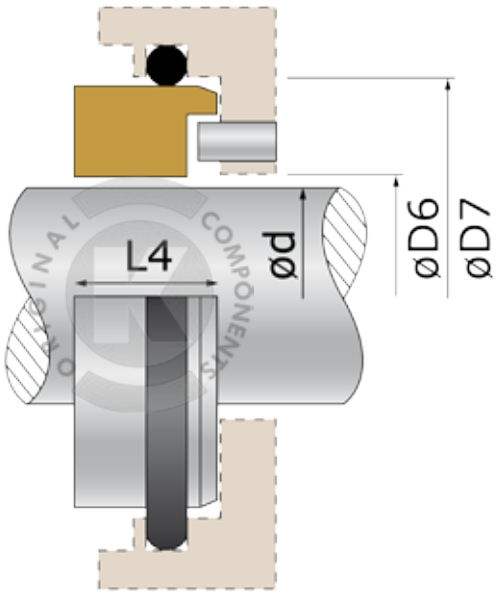

Inch Size (d)	Metric Size (d)	D6	D7	L4
0,5	12,7	14	25,6	7,92
0,625	15,8	17,5	31,95	10,31
0,75	19	21	35,12	10,31
0,875	22,2	24	38,3	10,31
1	25,4	27,5	41,48	11,1
1,125	28,5	30,5	44,65	11,1
1,25	31,7	33,5	47,82	11,1
1,375	34,9	37	51	11,1
1,5	38,1	40	54	11,1
1,625	41,2	43	60,53	12,7
1,75	44,4	46,5	63,7	12,7
1,875	47,6	49,5	66,88	12,7
2	50,8	53	70,05	12,7
2,125	53,9	56	76,4	14,27
2,25	57,1	69	79,58	14,27
2,375	60,3	62,5	82,75	14,27
2,5	63,5	62,5	85,93	14,27
2,625	66,6	62,5	85,93	15,88
2,75	69,8	72	89,1	15,88
2,875	73	75	95,45	15,88
3	76,2	78,5	98,63	15,88
3,125	79,3	81,5	101,8	19,84
3,25	82,5	84,5	104,98	19,84
3,375	85,7	88	108,15	19,84
3,5	88,9	91	111,33	19,84
3,625	92	94	114,5	19,84
3,75	95,2	97,5	117,68	19,84
3,875	98,4	100,5	120,85	19,84
4	101,6	103,5	124,03	19,84

Cierres mecánicos estacionarios compatibles aptos para ser incorporados a equipos certificados según norma ATEX, dentro de las categorías 2 y 3 del grupo II(2G/D), según la directiva 94/9/CE del parlamento Europeo y del consejo de 23 de Marzo de 1994.

KLOVER® ESTANQUEIDAD Y AISLAMIENTO

ES-PO

Consulte disponibilidad de materiales.

Caras de fricción:
Acero, Ceramica, Grafito, C. Silicio, C. Tungsteno...

Juntas elastomero:
NBR, HNBR, CR, EPDM, VITON, FEP, PTFE...



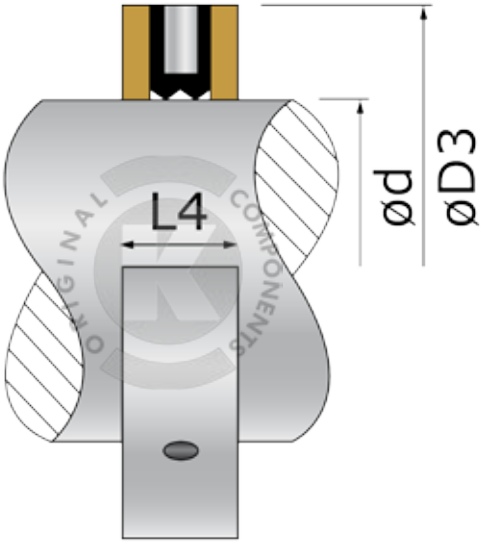

Metric Size (d)	D3	L4	Metric Size (d)	D3	L4
12	21	7,5	41,2	55	10
12,7	21	7,5	43	58	10
14	23	7,5	44,4	60	10
15	24	7,5	45	60	10
15,8	25	7,5	47,6	63	10
16	25	7,5	48	63	10
18	31	7,5	50	65	10
19,1	31	7,5	50,8	65	10
20	33	7,5	53	68	10
22	35	7,5	53,9	68	10
22,2	35	7,5	55	70	10
24	37	7,5	57,1	70	10
25	38	7,5	60	79	10
25,4	38	7,5	60,3	80	10
28	41	7,5	63,5	82	12
28,6	41	7,5	65	84	12
30	43	7,5	66,6	84	12
31,7	45	7,5	69,8	89	12
32	45	10	70	89	12
33	46	10	73	95	12
35	48	10	75	98	12
38	53	10	76,2	98	12
40	55	10			

Cierres mecánicos estacionarios compatibles aptos para ser incorporados a equipos certificados según norma ATEX, dentro de las categorías 2 y 3 del grupo II(2G/D), según la directiva 94/9/CE del parlamento Europeo y del consejo de 23 de Marzo de 1994.

KLOVER® ESTANQUEIDAD Y AISLAMIENTO

Notas

KLOVER®
ESTANQUEIDAD
Y AISLAMIENTO

ORIGINAL COMPONENTS

KLOVER®
ESTANQUEIDAD
Y AISLAMIENTO

Calle Berga, 21. 08500 Vic (BARCELONA)
(+34) 938 57 26 95
info@klover.es
(+34) 938 57 05 23